LISSÉ Wannenauslauf für Wandmontage - Chrom gebürstet

13 801 845

- Ausladung 210 mm
- runder Normalstrahl
- Bohrungsdurchmesser 37 mm
- Anschluss 1/2"
- Steckanschluss-Montage
- Durchfluss max. 21,5 l/min bei 3 bar Fließdruck

Chrom gebürstet	13 801 845-93
Chrom	13 801 845-00
Platin gebürstet	13 801 845-06
Dark Chrome	13 801 845-19
Schwarz matt	13 801 845-33
Dark Platinum gebürstet	13 801 845-99

LISSÉ Wannenauslauf für Wandmontage - Chrom gebürstet

13 801 845

mm [inches]

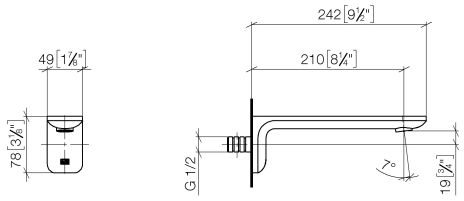

Durchflussdiagramm

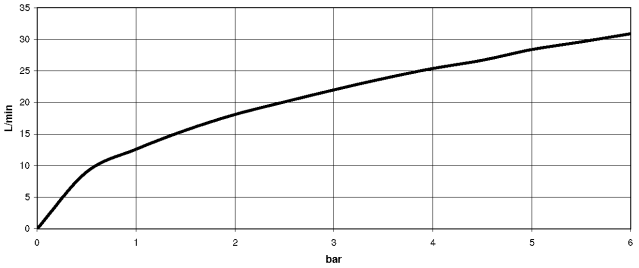

Zertifikate

IAPMO_4976 (2). LGA_29012. WRAS_2207003.

LISSÉ Wannenauslauf für Wandmontage - Chrom gebürstet

13 801 845

Ersatzteile für die anderen Oberflächenvarianten finden Sie hier: Chrom

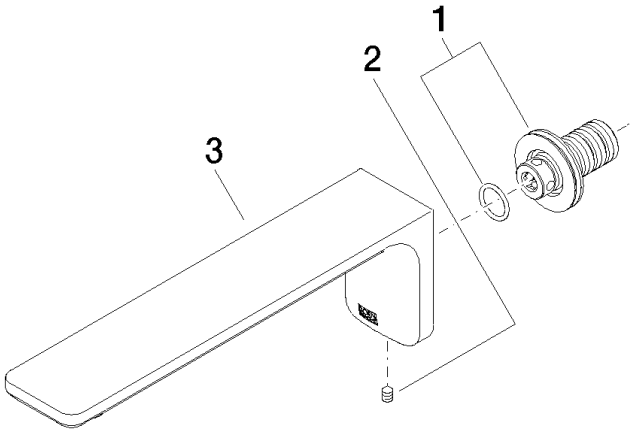

Ersatzteilstückliste

Nr.	Artikelnummer	Benennung	Verbaumenge	Lieferzeit
1	90 24 03 108 00 90	Nippel Set	1	2
2	90 31 11 004 00 90	Stift	1	2
3	90 11 84 014 02-93	Auslauf	1	20